BALLERUP KOMMUNE
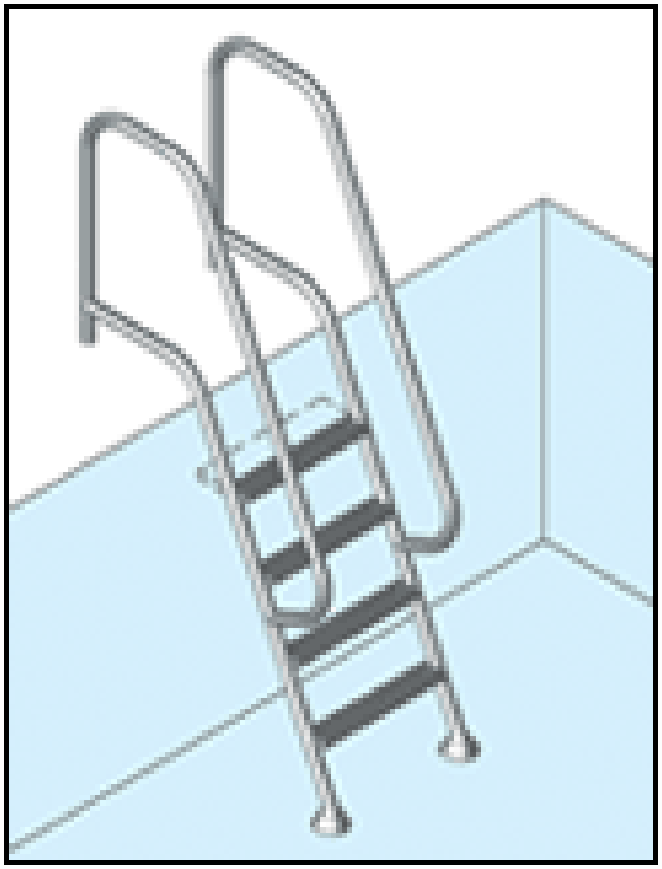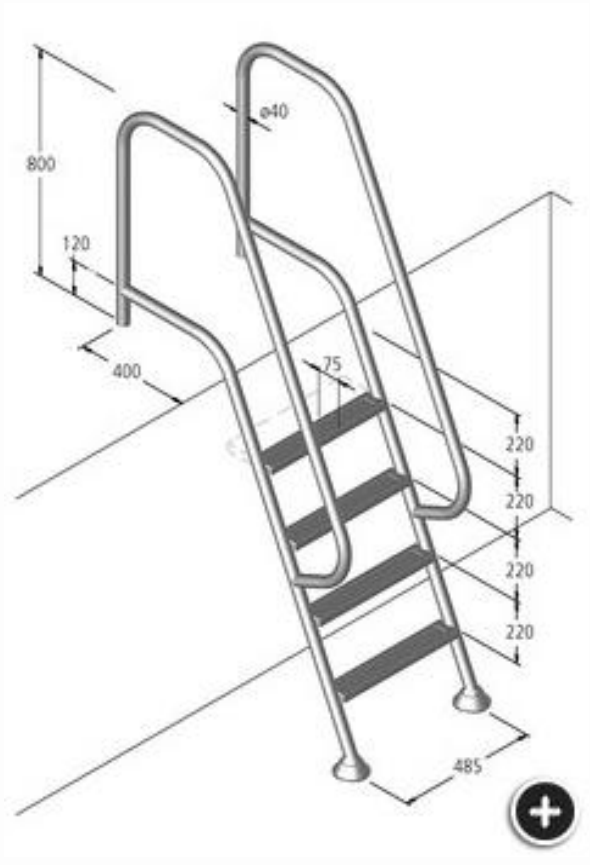
Mobile trapper til svømmebassin